MICROMOTORIDUTTORI
IN CORRENTE CONTINUA
serie: **CJL 25** (12V)

d.c. 12V

Presentazione:

Micromotoriduttori coassiali in corrente continua a magneti permanenti 12V.

Dimensioni di ingombro:

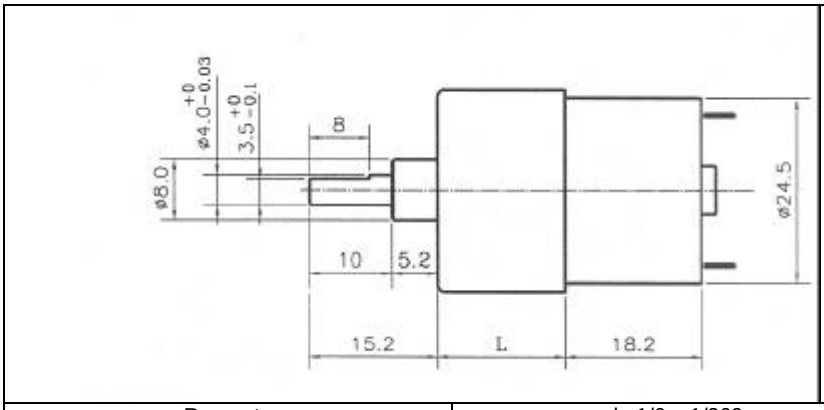

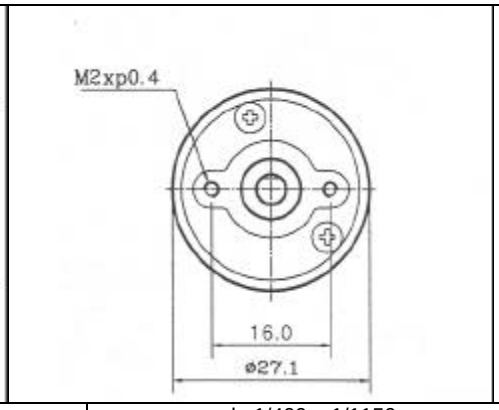

Rapporto	da 1/6 a 1/360	da 1/400 a 1/1150
quota "L" (mm)	17,3	19,3

Caratteristiche motoriduttore:

Rapporto riduzione 1/...	10	15	21	30	44	60	77	100	112	150	170	200	250	320	360	500	700	800	900	1150
Coppia nominale [Ncm]	0,5	0,6	0,9	1,2	1,7	2,4	3,0	4,0	4,5	4,6	5,0	6,0	7,5	9,6	11	13	15	15	15	15
Velocità nominale [Rpm]	390	260	185	133	90	67	51	40	36	26	23	20	16	12,5	11	8,0	5,8	5,5	5,0	4,0
Corrente nominale [mA]	100	100	100	100	100	100	100	100	100	100	100	100	100	100	100	100	100	100	100	100
Velocità a vuoto [Rpm]	520	346	244	173	118	86	67	52	46	34	30	26	20,5	16	14,4	10,4	7,4	6,5	5,7	4,5
Corrente a vuoto [mA] Max	60	60	60	60	60	60	60	60	60	60	60	60	60	60	60	60	60	60	60	60

tolleranza ±10%

Caratteristiche motore:

Tensione Nominale [V]	Coppia nominale [gcm]	Potenza nominale [W]	Velocità nominale [Rpm]	Corrente nomin. [mA]	Velocità a vuoto [Rpm]	Corrente a vuoto [mA]
12	6	0,25	4000	60	5200	30_{Max}

grado di protezione motore: IP20 - connessione elettrica a mezzo N.2 faston maschi 2,5mm adatti anche alla saldatura a stagno

Curve caratteristiche elettromeccaniche:

motore:

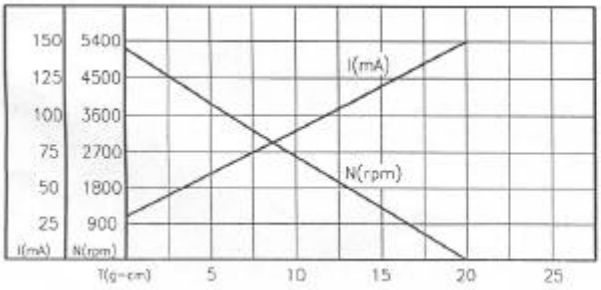

motoriduttore:

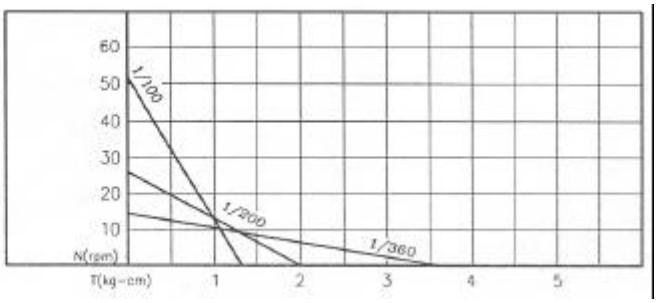

ITE Industrialtecnoelettrica S.r.l. - via Segantini, 34 - 40133 Bologna (I) - +39(0)51386610 - www.ite.it - info@ite.it

Codice documentazione: CJL25_12V (edizione: febbraio 2006)